Anschlussschema / *Schéma de raccordement* / Schema di allacciamento
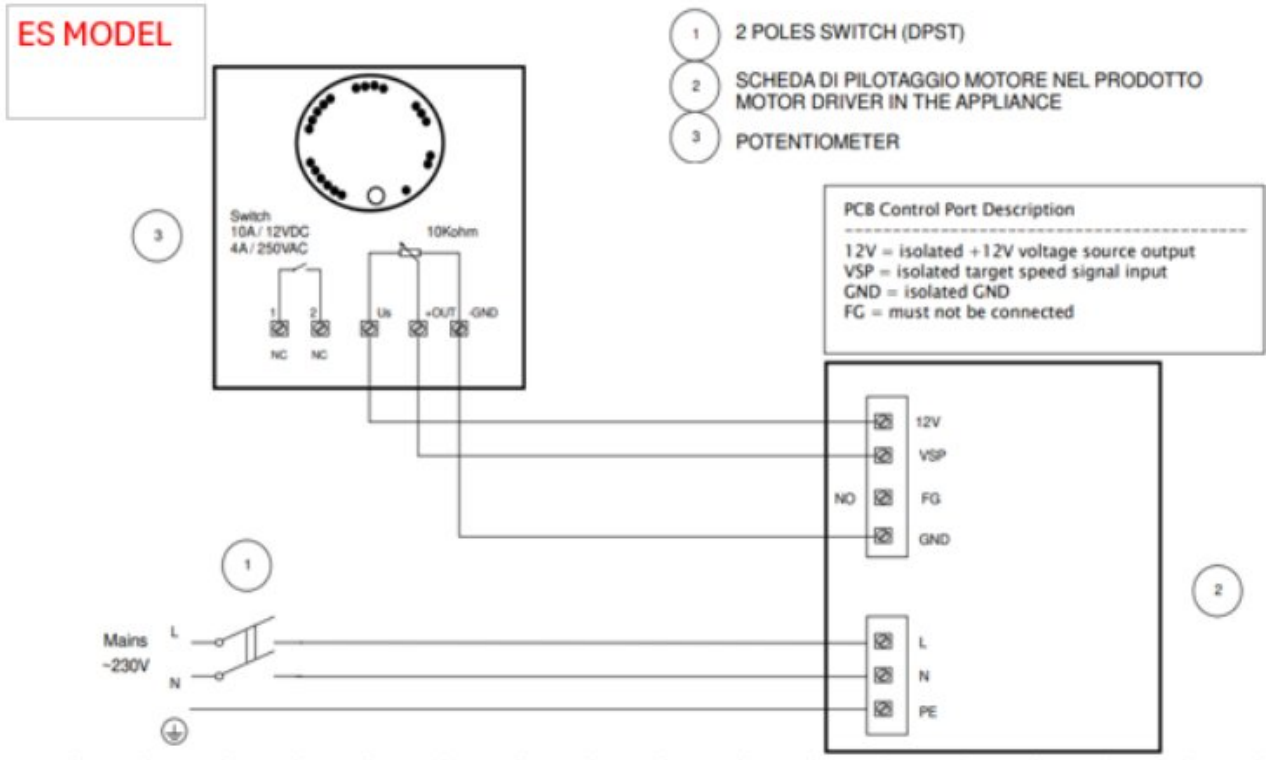
VORT QBK HE COMFORT 250 EC