Anschlussschema / *Schéma de raccordement* / Schema di allacciamento
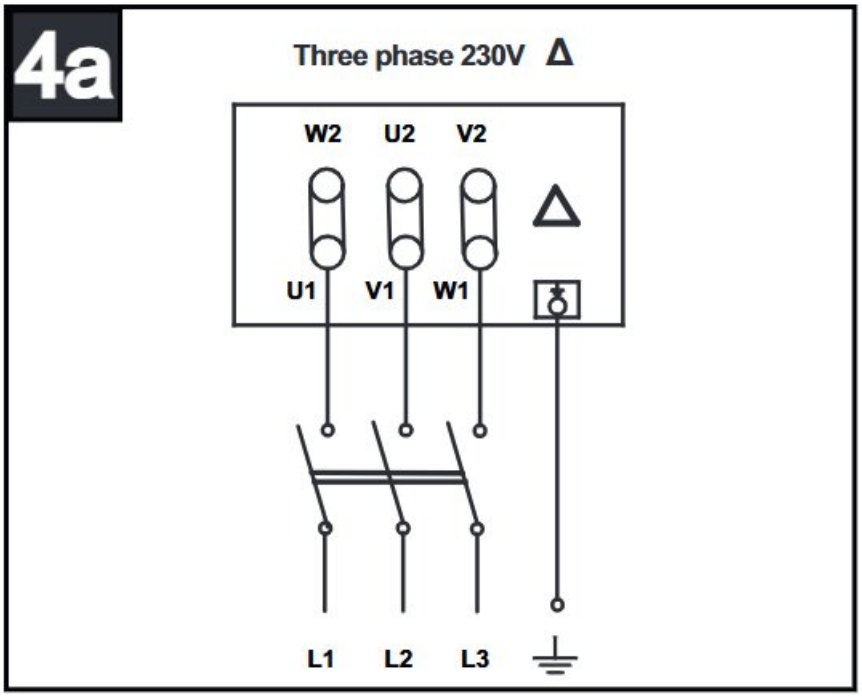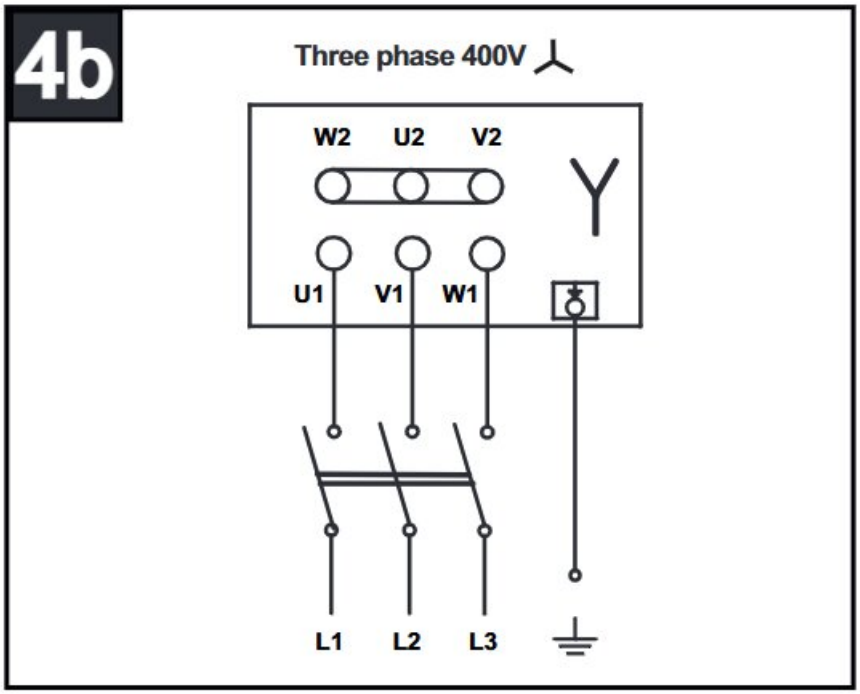
VORT QBK HE SAL 450 4M